幼児男女　形

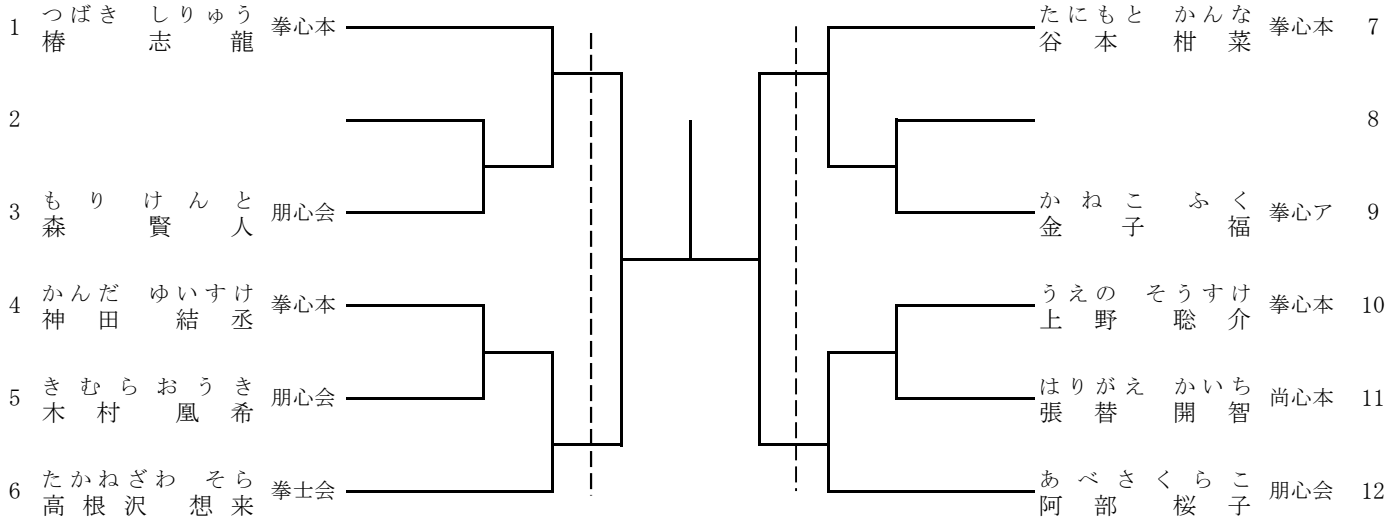

全員入賞　1回戦～決勝戦:その場突き5本、その場蹴り5本

幼児男女　組手

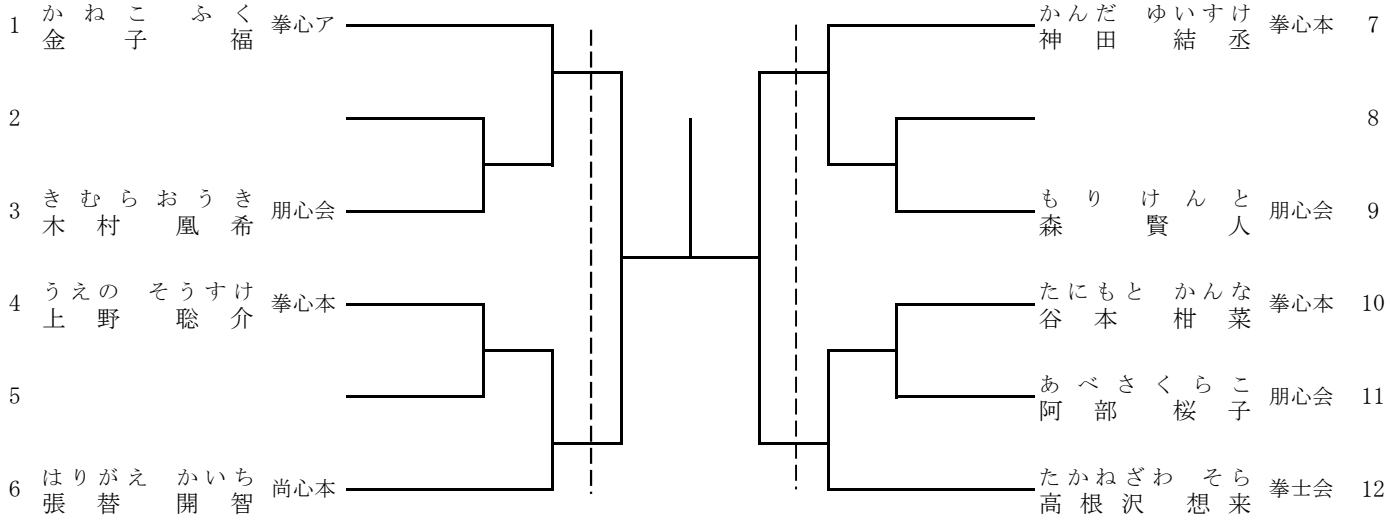

３位２名まで表彰