## （15）シニア女子 形

出場者数 ： 12名
表彰者数 ： 2

1 山崎由美子 （拳心会B）
2 小川 章子 （武徳会D）
3 河野 明梨 （貴翔道場）
4 中野 優子 （拳心会A）
5 阿部 敬子 （武徳会B）
6 （予備）
7 石田 友香 （武徳会D）

坏 直子 （練剛会） 8
横山 佐和 （拳心会A） 9
橋本 律子 （武徳会D） 10
梅津 美枝 （武徳会D） 11
海老澤あきつ （拳心会B） 12
三木かずみ （貴翔道場） 13

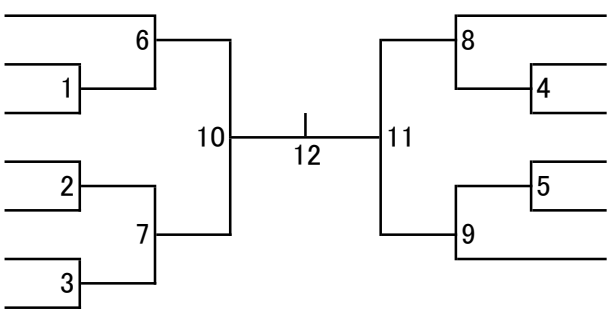

## （34）シニア女子 組手
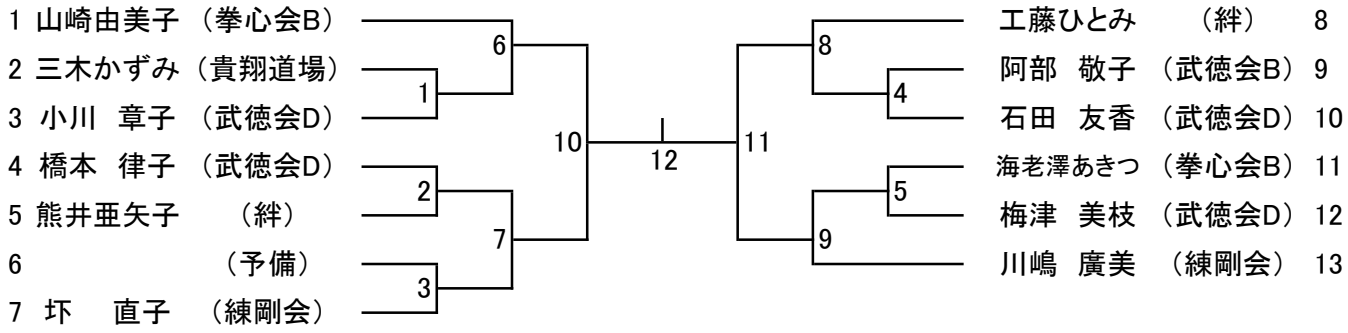
出場者数 ： 12名
表彰者数 ： 2