(16)シニア男子 形

出場者数 ： 28名
表彰者数 ： 4

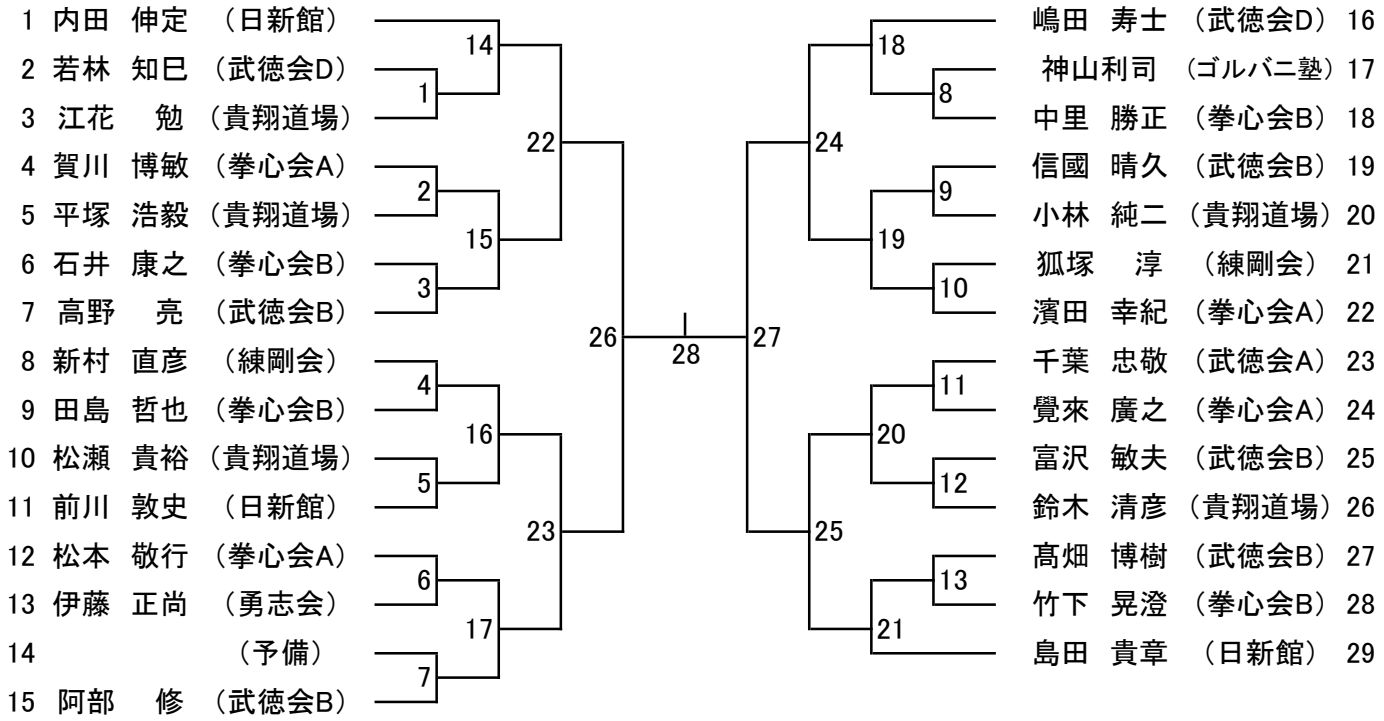

(35) シニア男子 組手
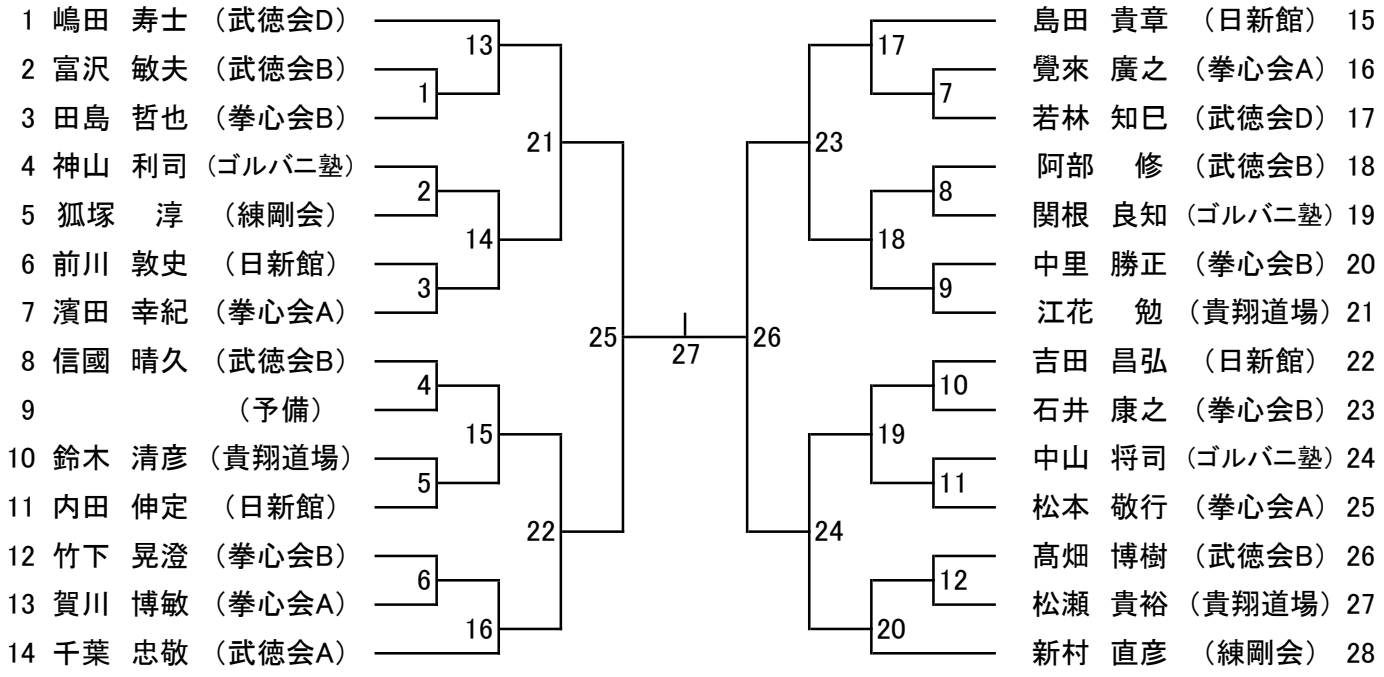
出場者数 ： 27名
表彰者数 ： 4