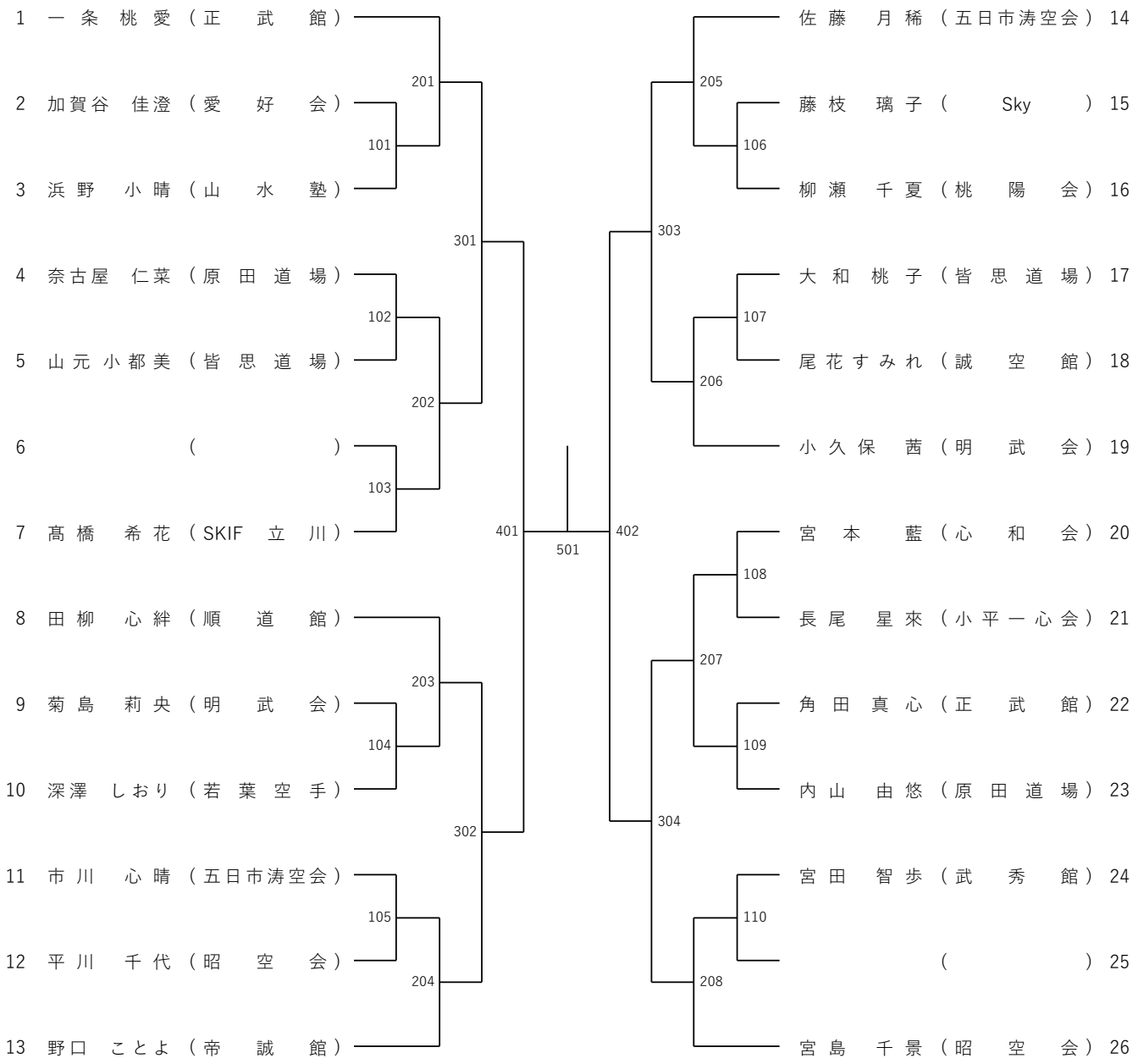小学生3年女子_組手の部(表彰　8名)