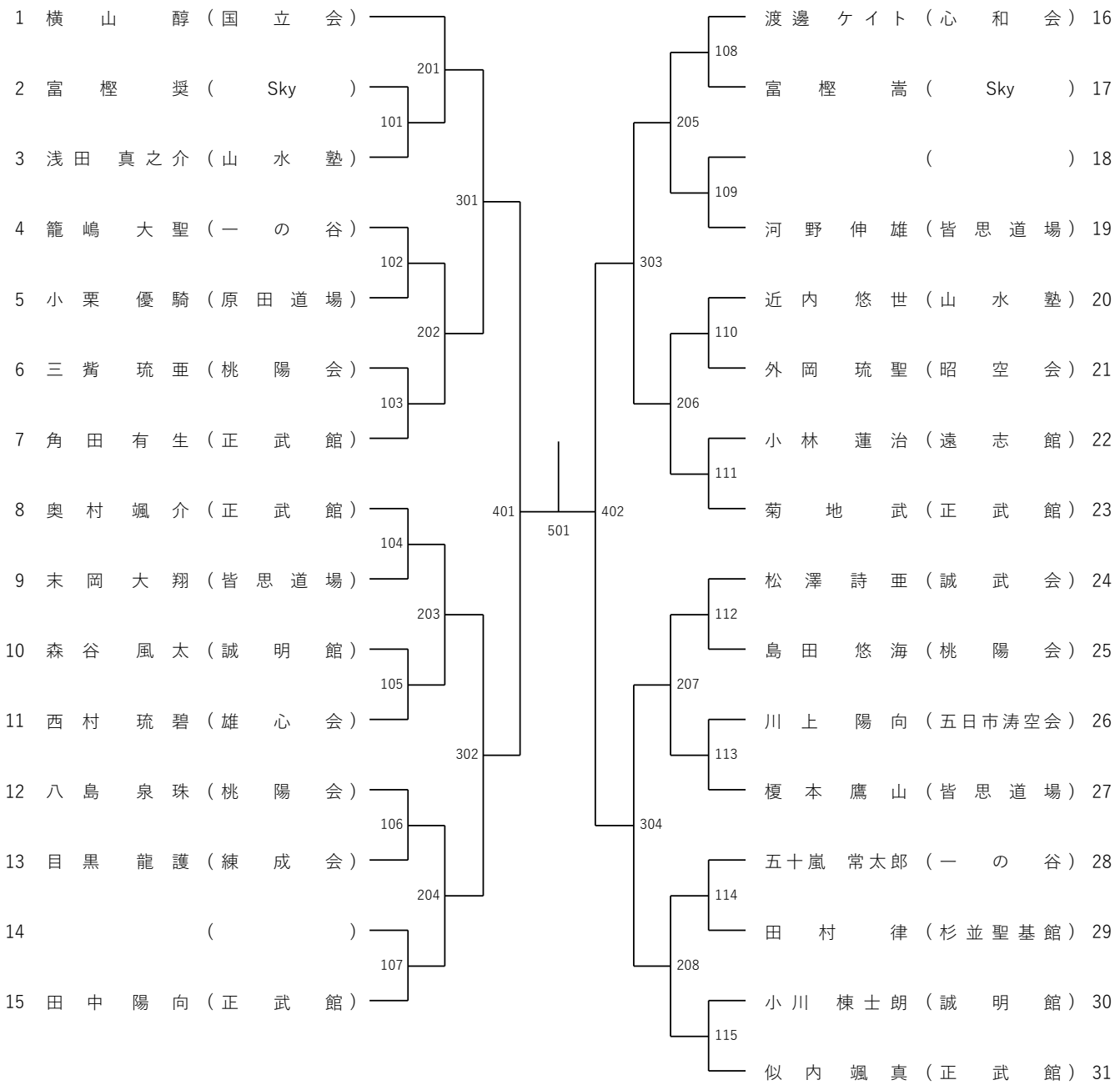中学生2・3年男子_組手の部(表彰　8名)