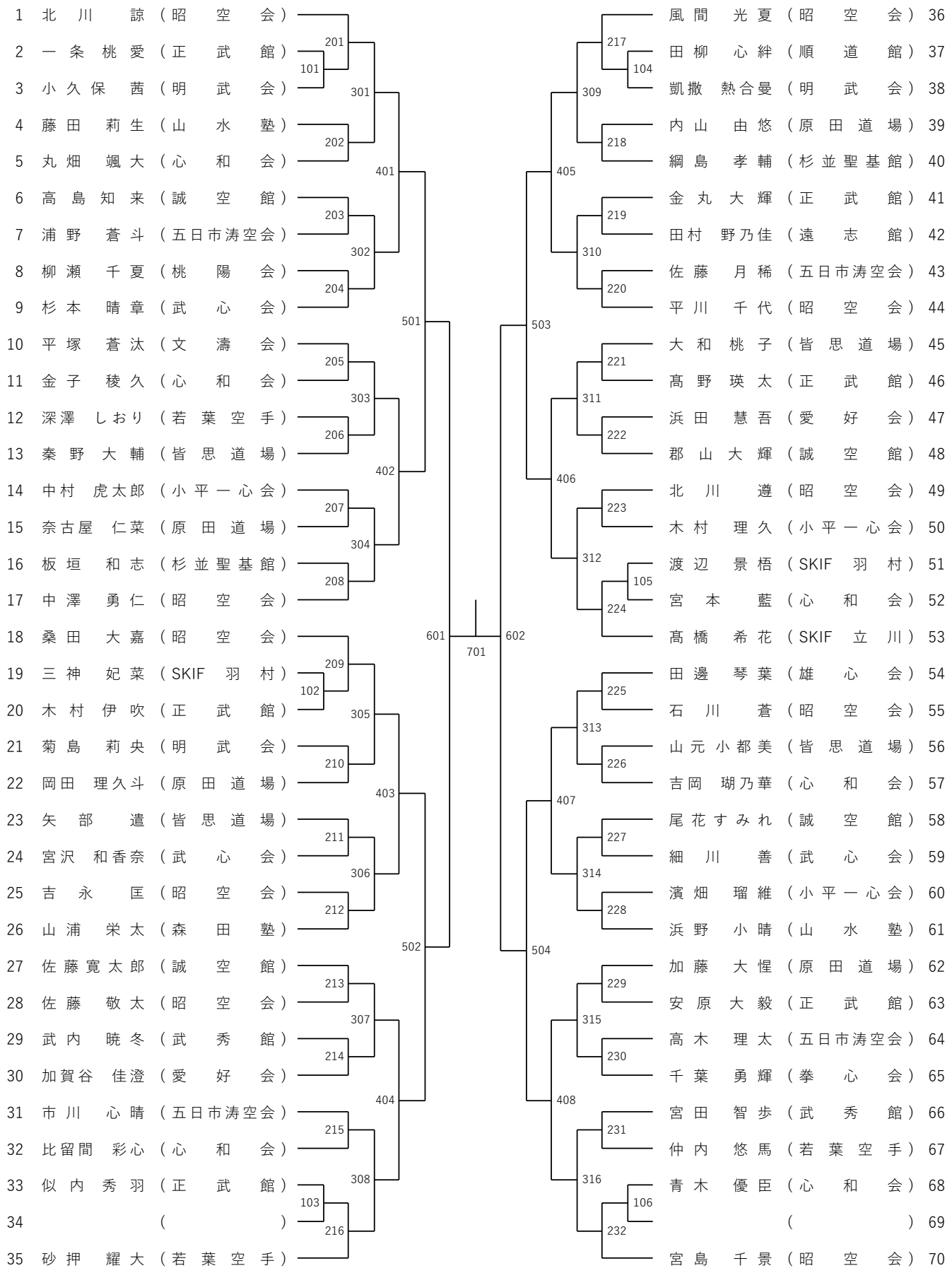小学生3年_形の部(表彰　8名)