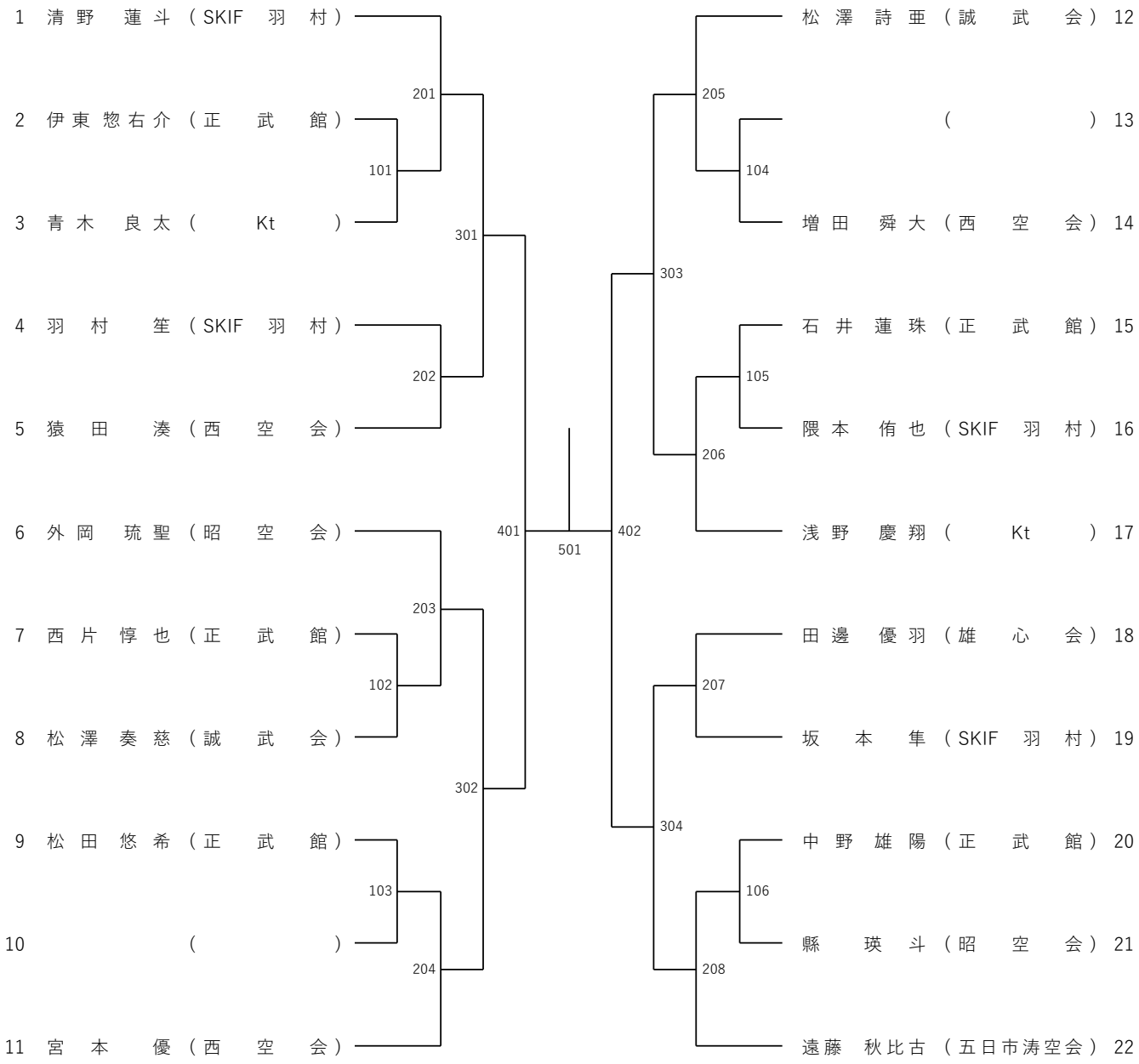中学生男子有級者_形の部(表彰　8名)