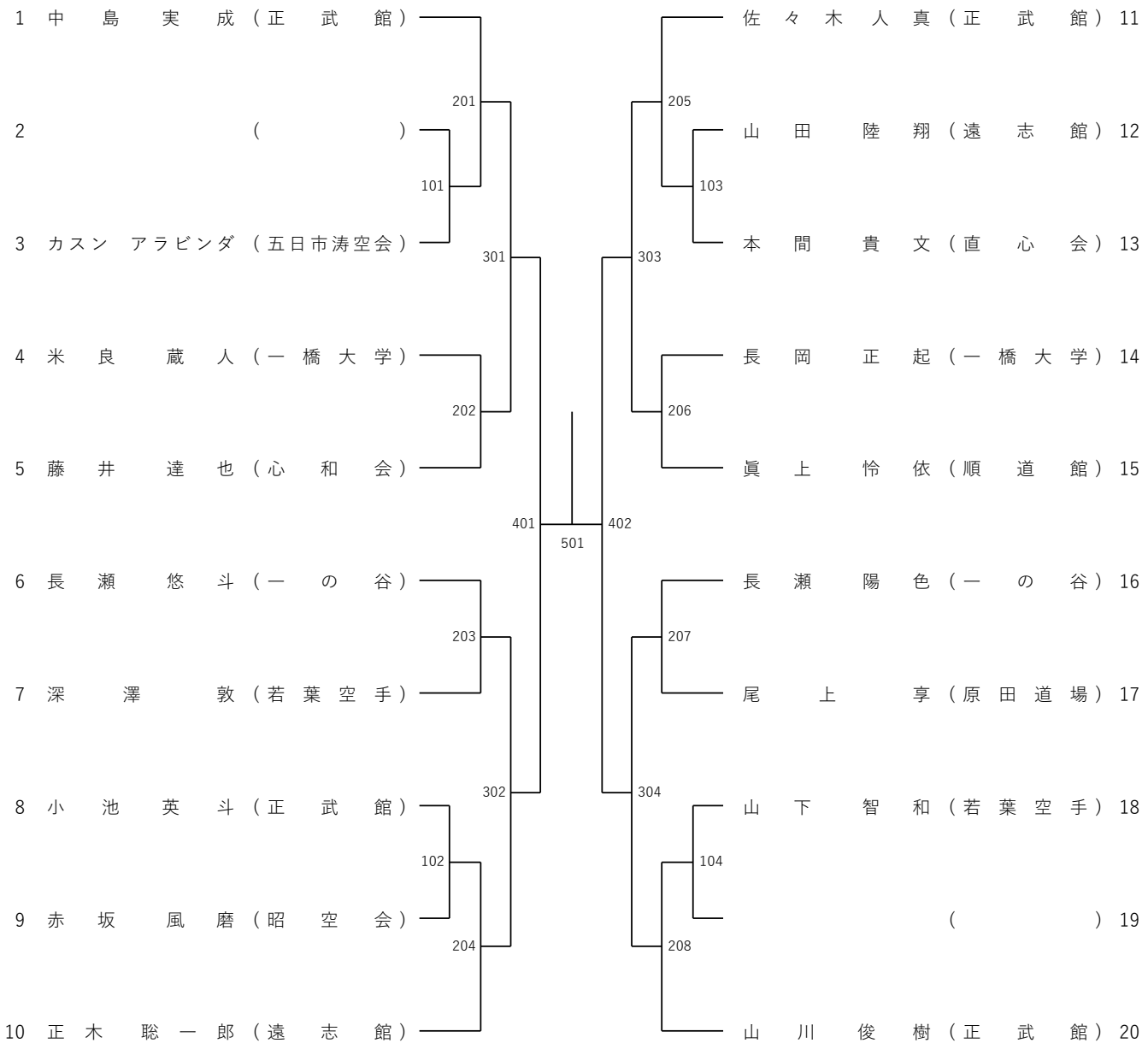一般有段者_組手の部(表彰　8名)